AUTOMATIC BALL LAUNCHER FOR DOGS
AFP Mini Ball Launcher



User Manual
Multilanguage Edition

Čeština · Slovenčina · Magyar
Română · Deutsch · Български
Polski · Slovenščina · English

AUTOMATICKÝ VRHAČ MÍČKŮ PRO PSY
AFP Mini Ball Launcher



Uživatelský manuál

Před použitím výrobku si tento návod pečlivě přečtěte a po přečtení jej uschovejte pro pozdější potřebu.

Obsah

1 Úvod **3**

2 Bezpečnostní pokyny **3**

3 Popis výrobku **4**

4 Použití **4**

4.1 Zapnutí a volba vzdálenosti 4

4.2 Házení míčků 5

4.3 Co ovlivňuje vzdálenost hodu 5

4.4 Vypnutí 5

5 Nabíjení **5**

6 Bezpečné zacházení s baterií **6**

7 Technické údaje **6**

1. Úvod

AFP Mini Ball Launcher je automatický vrhač míčků pro psy. Vložený míček sám vystřelí na zvolenou vzdálenost.

Psi aportování milují, ale ne vždy je čas si s nimi házet. S vrhačem si váš pes užije svou oblíbenou hru i tehdy, když na házení právě nemáte čas.

2. Bezpečnostní pokyny

Upozornění

Hračky jsou určeny ke společné zábavě vás a vašeho psa. Sledujte, jak se pes s hračkou chová a zda je pro něj vhodná – některé hračky pro vaše zvíře vhodné být nemusí. Poškozenou hračku psovi odeberte a nahraďte ji novou. Tato hračka je určena pouze pro psy. Není to hračka pro děti.

- Při hře mějte psa vždy pod dohledem, i když si s vrhačem už umí hrát sám.
- Nedovolte psovi kousat do nabíjecího kabelu.
- Poškozené míčky ihned vyřaďte a uložte je mimo dosah psa.
- Velcí psi si na malé míčky mohou zvykat déle; učte je hře trpělivě. Pozor – velký pes může malý míček spolknout.
- Před každou hrou zkontrolujte, zda je vystřelovací tubus čistý a zda v něm neuvízly cizí předměty nebo nečistoty.
- Než necháte psa hrát, vyzkoušejte, zda vrhač funguje správně.
- Používejte pouze míčky o průměru 5 cm, tedy stejně velké jako míček dodaný s výrobkem. Doporučujeme sadu šesti míčků AFP Super Bounce Tennis Ball, položka č. 3198.
- Nepoužívejte vrhač venku za deště a chraňte jej před vlhkostí.

3. Popis výrobku

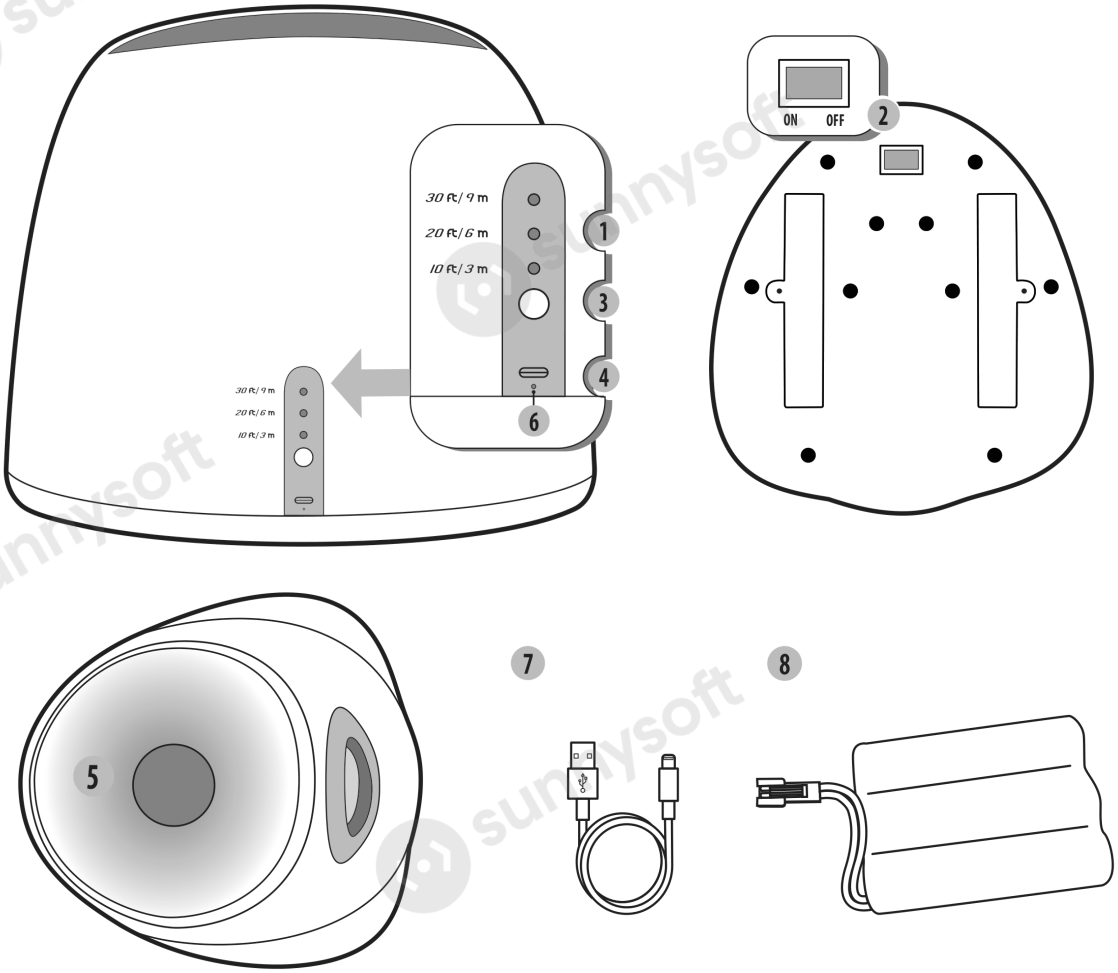

1 Kontrolky vzdálenosti hodu.
2 Vypínač **ON** / **OFF** na spodní straně.
3 Tlačítko volby vzdálenosti hodu.
4 Nabíjecí port USB-C.
5 Miska na míčky.
6 Kontrolka nabíjení.
7 Nabíjecí kabel USB-C.
8 Vestavěná dobíjecí baterie.

4. Použití

4.1 Zapnutí a volba vzdálenosti

1. Přepněte vypínač na spodní straně vrhače do polohy **ON**. Rozsvítí se zelená kontrolka **10 ft / 3 m**.
2. Lehkým stiskem tlačítka volby vzdálenosti přepínejte vzdálenost hodu: 3 m, 6 m a 9 m. Skutečná vzdálenost se může lišit o ±2 m.

4.2 Házení míčků

1. Vložte do misky jeden míček. Vrhač jej do 5 sekund vystřelí.
2. Po výstřelu počkejte 5 sekund a teprve potom vložte další míček. Tak postupujte stále dokola.

Upozornění

V misce smí být vždy jen jeden míček. Vrhač vystřeluje jeden míček každých 5 sekund.

Poznámka

V ústí dráhy míčku, asi 1 cm pod dnem misky, je infračervený snímač (dva malé otvory). Přítomnost míčku kontroluje každých 5 sekund.

4.3 Co ovlivňuje vzdálenost hodu

Na vzdálenost hodu má vliv stav míčku i poloha vrhače:

- Míček nesmí být promočený ani příliš poslintaný.
- Na povrchu míčku nesmí být příliš mnoho hlíny.
- Vrhač postavte co nejvíce do roviny. Vzdálenost hodu ovlivní hlavně to, když je vystřelovací otvor skloněný dolů.

4.4 Vypnutí

- Přepněte vypínač na spodní straně vrhače do polohy **OFF**.
- Když se baterie vybije, vrhač se vypne sám.

5. Nabíjení

Baterii nabijete tak, že k nabíjecímu portu vrhače připojíte kabel USB.

- Během nabíjení svítí kontrolka nabíjení červeně.
- Po úplném nabití svítí kontrolka nabíjení zeleně.

6. Bezpečné zacházení s baterií

- Baterii nikdy nevhazujte do ohně – může vybuchnout. Vybuchnout může i poškozená baterie.
- Baterii nerozebírejte, neupravujte a nepoužívejte ji k žádnému jinému účelu.
- Baterii nezkratujte. K náhodnému zkratu může dojít, když se kovový předmět (například mince, kancelářská sponka nebo pero) přímo dotkne kladného (+) a záporného (−) pólu baterie.
- Zkrat poškodí baterii nebo vrhač.
- Nevystavujte baterii kapalinám ani silným mechanickým nárazům.

7. Technické údaje

Baterie	vestavěná dobíjecí, články 18650, 11,1 V, 1500 mAh
Nabíjení	USB-C
Vzdálenost hodu	3 m / 6 m / 9 m (±2 m)
Interval mezi hody	5 s
Průměr míčku	5 cm

CE

Dovozce
Sunnysoft s.r.o.
Kovanecká 2390/1a
190 00, Praha 9 - Libeň
www.sunnysoft.cz

AUTOMATICKÝ VRHAČ LOPTIČIEK PRE PSY
AFP Mini Ball Launcher



Používateľská príručka

Pred použitím výrobku si tento návod pozorne prečítajte a po prečítaní ho uschovajte pre neskoršiu potrebu.

Obsah

1 Úvod **3**

2 Bezpečnostné pokyny **3**

3 Popis výrobku **4**

4 Používanie **4**

4.1 Zapnutie a voľba vzdialenosti 4

4.2 Hádzanie loptičiek 5

4.3 Čo ovplyvňuje vzdialenosť hodu 5

4.4 Vypnutie 5

5 Nabíjanie **5**

6 Bezpečné zaobchádzanie s batériou **6**

7 Technické údaje **6**

1. Úvod

AFP Mini Ball Launcher je automatický vrhač loptičiek pre psy. Vloženú loptičku sám vystrelí na zvolenú vzdialenosť.

Psy aportovanie milujú, ale nie vždy je čas im hádzať. S vrhačom si váš pes užije svoju obľúbenú hru aj vtedy, keď na hádzanie práve nemáte čas.

2. Bezpečnostné pokyny

Upozornenie

Hračky sú určené na spoločnú zábavu vás a vášho psa. Sledujte, ako sa pes s hračkou správa a či je preňho vhodná – niektoré hračky pre vaše zviera vhodné byť nemusia. Poškodenú hračku psovi odoberte a nahraďte ju novou. Táto hračka je určená len pre psy. Nie je to hračka pre deti.

- Pri hre majte psa vždy pod dohľadom, aj keď sa s vrhačom už vie hrať sám.
- Nedovoľte psovi hrýzť nabíjací kábel.
- Poškodené loptičky ihneď vyraďte a uložte ich mimo dosahu psa.
- Veľké psy si na malé loptičky môžu zvykať dlhšie; učte ich hre trpezlivo. Pozor – veľký pes môže malú loptičku prehltnúť.
- Pred každou hrou skontrolujte, či je vystreľovací tubus čistý a či v ňom neuviazli cudzie predmety alebo nečistoty.
- Skôr než necháte psa hrať sa, vyskúšajte, či vrhač funguje správne.
- Používajte len loptičky s priemerom 5 cm, teda rovnako veľké ako loptička dodaná s výrobkom. Odporúčame súpravu šiestich loptičiek AFP Super Bounce Tennis Ball, položka č. 3198.
- Nepoužívajte vrhač vonku za dažďa a chráňte ho pred vlhkosťou.

3. Popis výrobku

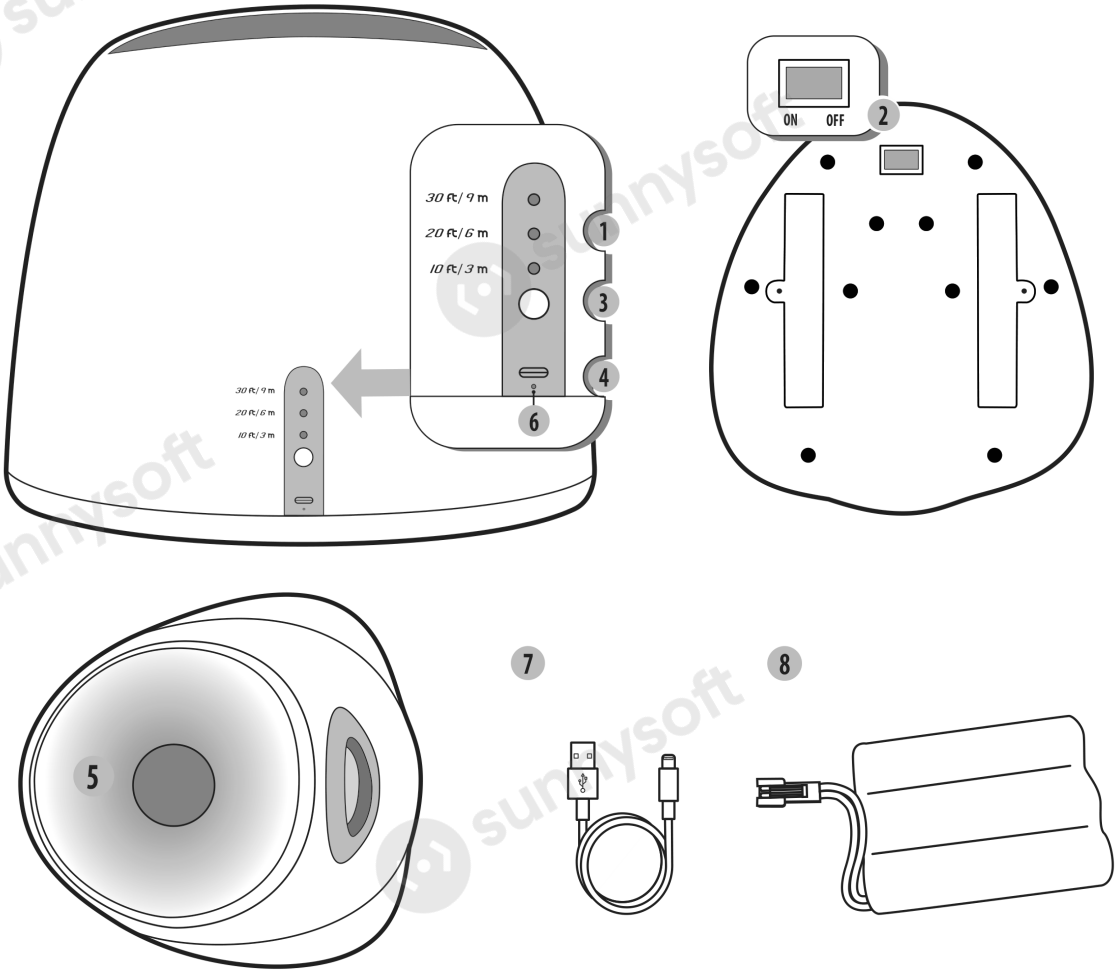

1 Kontrolky vzdialenosti hodu.
2 Vypínač **ON** / **OFF** na spodnej strane.
3 Tlačidlo voľby vzdialenosti hodu.
4 Nabíjací port USB-C.
5 Miska na loptičky.
6 Kontrolka nabíjania.
7 Nabíjací kábel USB-C.
8 Vstavaná nabíjateľná batéria.

4. Používanie

4.1 Zapnutie a voľba vzdialenosti

1. Prepnite vypínač na spodnej strane vrhača do polohy **ON**. Rozsvieti sa zelená kontrolka **10 ft / 3 m**.
2. Ľahkým stlačením tlačidla voľby vzdialenosti prepínajte vzdialenosť hodu: 3 m, 6 m a 9 m. Skutočná vzdialenosť sa môže líšiť o ±2 m.

4.2 Hádzanie loptičiek

1. Vložte do misky jednu loptičku. Vrhač ju do 5 sekúnd vystrelí.
2. Po výstrele počkajte 5 sekúnd a až potom vložte ďalšiu loptičku. Takto postupujte stále dokola.

Upozornenie

V miske smie byť vždy len jedna loptička. Vrhač vystreľuje jednu loptičku každých 5 sekúnd.

Poznámka

V ústí dráhy loptičky, asi 1 cm pod dnom misky, je infračervený snímač (dva malé otvory). Prítomnosť loptičky kontroluje každých 5 sekúnd.

4.3 Čo ovplyvňuje vzdialenosť hodu

Na vzdialenosť hodu má vplyv stav loptičky aj poloha vrhača:

- Loptička nesmie byť premočená ani príliš poslintaná.
- Na povrchu loptičky nesmie byť príliš veľa hliny.
- Vrhač postavte čo najviac do roviny. Vzdialenosť hodu ovplyvní hlavne to, keď je vystreľovací otvor sklonený nadol.

4.4 Vypnutie

- Prepnite vypínač na spodnej strane vrhača do polohy **OFF**.
- Keď sa batéria vybije, vrhač sa vypne sám.

5. Nabíjanie

Batériu nabijete tak, že k nabíjaciemu portu vrhača pripojíte kábel USB.

- Počas nabíjania svieti kontrolka nabíjania načerveno.
- Po úplnom nabití svieti kontrolka nabíjania nazeleno.

6. Bezpečné zaobchádzanie s batériou

- Batériu nikdy nehádžte do ohňa – môže vybuchnúť. Vybuchnúť môže aj poškodená batéria.
- Batériu nerozoberajte, neupravujte a nepoužívajte ju na žiadny iný účel.
- Batériu neskratujte. K náhodnému skratu môže dôjsť, keď sa kovový predmet (napríklad minca, kancelárska spinka alebo pero) priamo dotkne kladného (+) a záporného (–) pólu batérie.
- Skrat poškodí batériu alebo vrhač.
- Nevystavujte batériu kvapalinám ani silným mechanickým nárazom.

7. Technické údaje

Batéria	vstavaná nabíjateľná, články 18650, 11,1 V, 1500 mAh
Nabíjanie	USB-C
Vzdialenosť hodu	3 m / 6 m / 9 m (±2 m)
Interval medzi hodmi	5 s
Priemer loptičky	5 cm

CE 

Dovozca
Sunnysoft s.r.o.
Kovanecká 2390/1a
190 00, Praha 9 - Libeň
www.sunnysoft.sk

AUTOMATA LABDAKILÖVŐ KUTYÁKNAK
AFP Mini Ball Launcher



Használati útmutató

A termék használata előtt figyelmesen olvassa el ezt az útmutatót, és őrizze meg későbbi használatra.

Tartalom

1. Bevezetés **3**

2. Fontos biztonsági előírások **3**

3. A termék leírása **4**

4. Használat **4**

4.1. Bekapcsolás és a távolság kiválasztása 4

4.2. A labdák kilövése 5

4.3. Mi befolyásolja a dobótávolságot 5

4.4. Kikapcsolás 5

5. Töltés **5**

6. Az akkumulátor biztonságos kezelése **6**

7. Műszaki adatok **6**

1. Bevezetés

Az AFP Mini Ball Launcher automata labdakilövő kutyáknak. A behelyezett labdát magától kilövi a kiválasztott távolságra.

A kutyák imádnak apportírozni, de nem mindig jut idő a dobálásra. A labdakilövővel kutyája akkor is élvezheti kedvenc játékát, amikor Önnek éppen nincs ideje dobálni.

2. Fontos biztonsági előírások

Figyelem

A játékok arra valók, hogy Ön és kutyája együtt élvezze őket. Figyelje meg, hogyan viselkedik a kutya a játékkal, és hogy megfelelő-e számára – egyes játékok nem biztos, hogy alkalmasak az Ön állatának. A sérült játékot vegye el a kutyától, és cserélje ki újra. Ez a játék kizárólag kutyáknak készült. Nem gyermekjáték.

- Játék közben mindig tartsa felügyelet alatt a kutyát, akkor is, ha már egyedül is tud játszani a labdakilövővel.
- Ne engedje, hogy a kutya megrágja a töltőkábelt.
- A sérült labdákat azonnal selejtezze ki, és tartsa a kutyától elzárva.
- A nagy testű kutyák lassabban szokhatnak hozzá a kis labdákhoz; türelmesen tanítsa őket a játékra. Vigyázat – a nagy testű kutya lenyelheti a kis labdát.
- Minden játék előtt ellenőrizze, hogy a kilövőcső tiszta-e, és nem szorult-e bele idegen tárgy vagy szennyeződés.
- Mielőtt játszani engedi a kutyát, próbálja ki, hogy a labdakilövő megfelelően működik-e.
- Csak 5 cm átmérőjű labdákat használjon, vagyis ugyanakkorát, mint a termékhez mellékelt labda. Az AFP Super Bounce Tennis Ball hatdarabos készletét ajánljuk, cikkszám: 3198.
- Ne használja a labdakilövőt a szabadban esőben, és óvja a nedvességtől.

3. A termék leírása

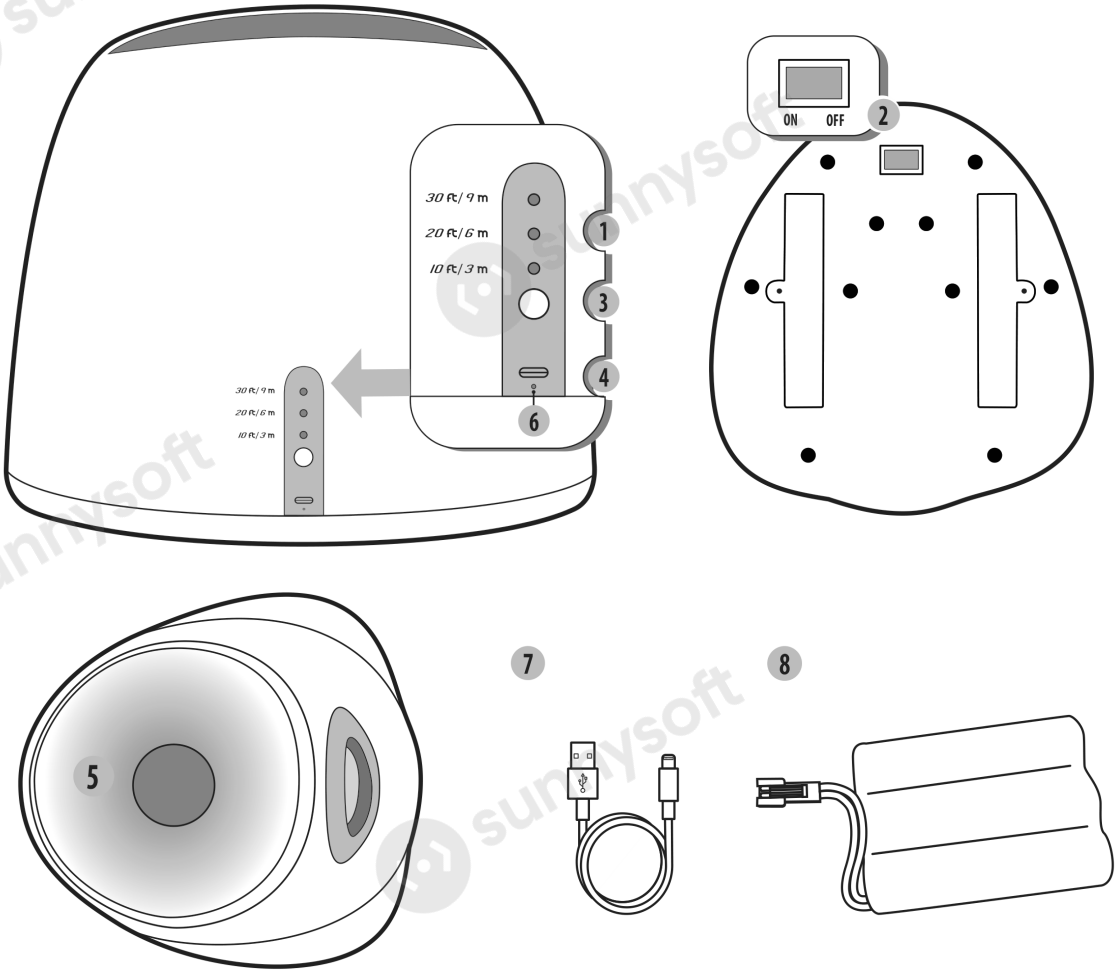

1 A dobótávolság jelzőfényei.
2 **ON** / **OFF** kapcsoló a készülék alján.
3 Dobótávolság-választó gomb.
4 USB-C töltőcsatlakozó.
5 Labdatál.
6 Töltésjelző fény.
7 USB-C töltőkábel.
8 Beépített újratölthető akkumulátor.

4. Használat

4.1 Bekapcsolás és a távolság kiválasztása

1. Állítsa a labdakilövő alján lévő kapcsolót **ON** állásba. Kigyullad a zöld **10 ft / 3 m** jelzőfény.
2. A távolságválasztó gomb enyhe megnyomásával váltson a dobótávolságok között: 3 m, 6 m és 9 m. A tényleges távolság ±2 m-rel eltérhet.

4.2 A labdák kilövése

1. Tegyen egy labdát a tálba. A labdakilövő 5 másodpercen belül kilövi.
2. A kilövés után várjon 5 másodpercet, és csak utána tegye be a következő labdát. Így ismételje a folyamatot.

Figyelem

A tálban egyszerre mindig csak egy labda lehet. A labdakilövő 5 másodpercenként egy labdát lő ki.

Megjegyzés

A labdapálya nyílásában, körülbelül 1 cm-rel a tál alja alatt infravörös érzékelő található (két kis nyílás). 5 másodpercenként ellenőrzi, hogy van-e labda.

4.3 Mi befolyásolja a dobótávolságot

A dobótávolságra a labda állapota és a labdakilövő helyzete is hatással van:

- A labda nem lehet átázott vagy túlságosan nyálas.
- A labda felületén nem lehet túl sok föld.
- A labdakilövőt állítsa a lehető legvízszintesebbre. A dobótávolságot főként az befolyásolja, ha a kilövőnyílás lefelé dől.

4.4 Kikapcsolás

- Állítsa a labdakilövő alján lévő kapcsolót **OFF** állásba.
- Ha az akkumulátor lemerül, a labdakilövő magától kikapcsol.

5. Töltés

Az akkumulátor töltéséhez csatlakoztassa az USB-kábelt a labdakilövő töltőcsatlakozójához.

- Töltés közben a töltésjelző fény pirosan világít.
- Teljes feltöltés után a töltésjelző fény zölden világít.

6. Az akkumulátor biztonságos kezelése

- Az akkumulátort soha ne dobja tűzbe – felrobbanhat. A sérült akkumulátor is felrobbanhat.
- Ne szedje szét és ne alakítsa át az akkumulátort, és ne használja semmilyen más célra.
- Ne zárja rövidre az akkumulátort. Véletlen rövidzárlat akkor keletkezhet, ha egy fémtárgy (például érme, gemkapocs vagy toll) közvetlenül hozzáér az akkumulátor pozitív (+) és negatív (–) pólusához.
- A rövidzárlat károsítja az akkumulátort vagy a labdakilövőt.
- Ne tegye ki az akkumulátort folyadékoknak vagy erős mechanikai ütéseknek.

7. Műszaki adatok

Akkumulátor	beépített, újratölthető, 18650 cellák, 11,1 V, 1500 mAh
Töltés	USB-C
Dobótávolság	3 m / 6 m / 9 m (±2 m)
Dobások közötti idő	5 s
A labda átmérője	5 cm

CE

Importőr
Sunnysoft s.r.o.
Kovanecká 2390/1a
190 00, Praha 9 - Libeň
www.sunnysoft.hu

LANSATOR AUTOMAT DE MINGI PENTRU CÂINI
AFP Mini Ball Launcher



Manual de utilizare

Înainte de a utiliza produsul, citiți cu atenție acest manual și păstrați-l pentru consultări ulterioare.

Cuprins

1 Introducere **3**

2 Instrucțiuni de siguranță **3**

3 Descrierea produsului **4**

4 Utilizare **4**

4.1 Pornirea și selectarea distanței 4

4.2 Lansarea mingilor 5

4.3 Ce influențează distanța de lansare 5

4.4 Oprirea 5

5 Încărcarea **5**

6 Manipularea în siguranță a bateriei **6**

7 Date tehnice **6**

1. Introducere

AFP Mini Ball Launcher este un lansator automat de mingi pentru câini. Mingea introdusă este lansată automat la distanța selectată.

Câinii adoră să aducă mingea, dar nu întotdeauna aveți timp să le-o aruncați. Cu lansatorul, câinele dumneavoastră se poate bucura de jocul preferat chiar și atunci când nu aveți timp să aruncați mingea.

2. Instrucțiuni de siguranță

Atenție
Jucăriile sunt destinate distracției comune a dumneavoastră și a câinelui. Observați cum se comportă câinele cu jucăria și dacă aceasta este potrivită pentru el – unele jucării pot fi nepotrivite pentru animalul dumneavoastră. Luați-i câinelui jucăria deteriorată și înlocuiți-o cu una nouă. Această jucărie este destinată exclusiv câinilor. Nu este o jucărie pentru copii.

- Supravegheați întotdeauna câinele în timpul jocului, chiar dacă știe deja să se joace singur cu lansatorul.
- Nu lăsați câinele să muște cablul de încărcare.
- Scoateți imediat din uz mingile deteriorate și păstrați-le departe de câine.
- Câinii de talie mare se pot obișnui mai greu cu mingile mici; învățați-i jocul cu răbdare. Atenție – un câine mare poate înghiți o minge mică.
- Înainte de fiecare joc, verificați dacă tubul de lansare este curat și dacă nu au rămas blocate în el obiecte străine sau murdărie.
- Înainte de a lăsa câinele să se joace, verificați dacă lansatorul funcționează corect.
- Folosiți numai mingi cu diametrul de 5 cm, adică de aceeași mărime ca mingea livrată împreună cu produsul. Recomandăm setul de șase mingi AFP Super Bounce Tennis Ball, articolul nr. 3198.
- Nu folosiți lansatorul afară pe ploaie și feriți-l de umezeală.

3. Descrierea produsului

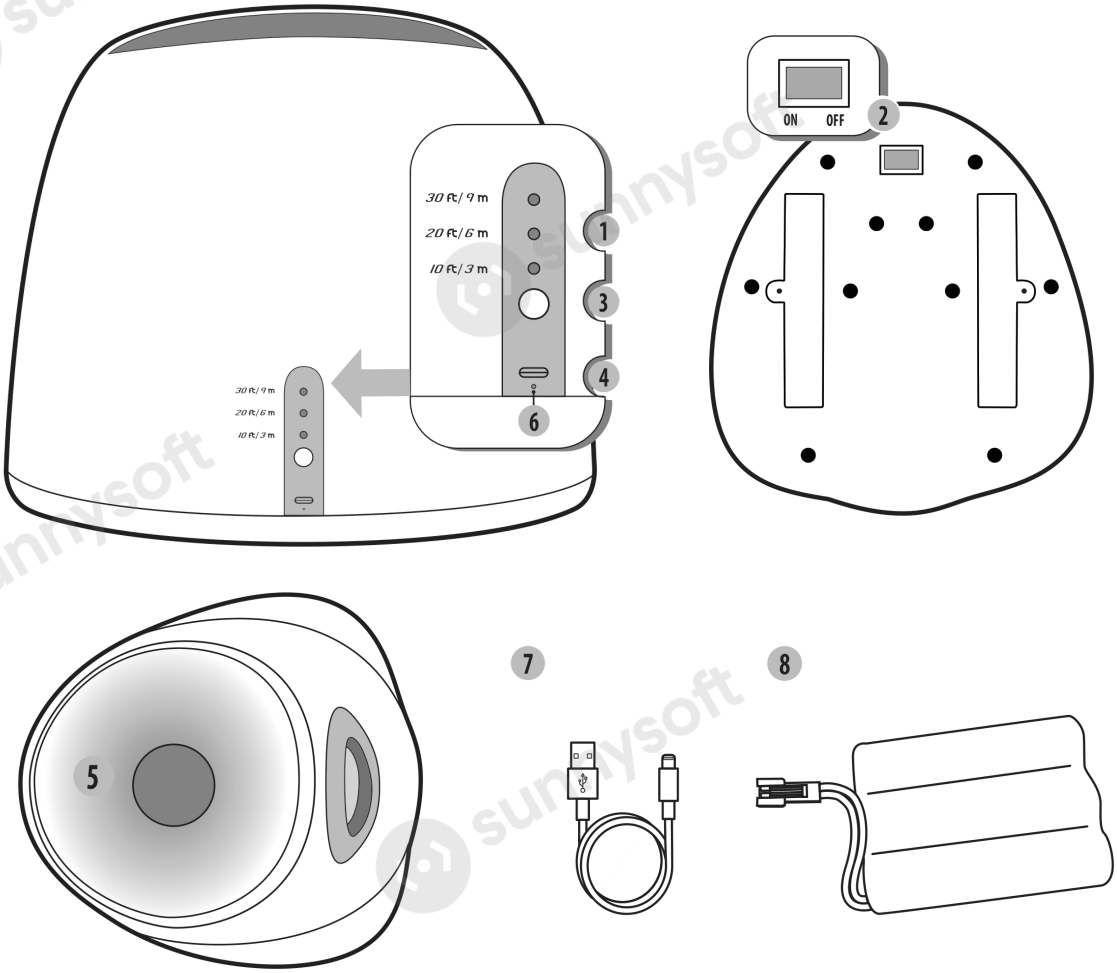

1 Indicatoare pentru distanța de lansare.
2 Comutator **ON** / **OFF** pe partea inferioară.
3 Buton de selectare a distanței de lansare.
4 Port de încărcare USB-C.
5 Bol pentru mingi.
6 Indicator de încărcare.
7 Cablu de încărcare USB-C.
8 Baterie reîncărcabilă încorporată.

4. Utilizare

4.1 Pornirea și selectarea distanței

1. Treceți comutatorul de pe partea inferioară a lansatorului în poziția **ON**. Se aprinde indicatorul verde **10 ft / 3 m**.
2. Apăsați ușor butonul de selectare a distanței pentru a comuta între distanțele de lansare: 3 m, 6 m și 9 m. Distanța reală poate varia cu ±2 m.

4.2 Lansarea mingilor

1. Puneți o singură minge în bol. Lansatorul o lansează în cel mult 5 secunde.
2. După lansare, așteptați 5 secunde și abia apoi puneți următoarea minge. Repetați ciclul în același mod.

Atenție

În bol trebuie să se afle întotdeauna o singură minge. Lansatorul lansează câte o minge la fiecare 5 secunde.

Notă

În gura canalului mingii, la aproximativ 1 cm sub fundul bolului, se află un senzor cu infraroșu (două orificii mici). Acesta verifică prezența mingii la fiecare 5 secunde.

4.3 Ce influențează distanța de lansare

Distanța de lansare depinde de starea mingii și de poziția lansatorului:

- Mingea nu trebuie să fie udă leoarcă și nici acoperită cu prea multă salivă.
- Pe suprafața mingii nu trebuie să fie prea mult pământ.
- Așezați lansatorul cât mai orizontal. Distanța de lansare este influențată mai ales atunci când orificiul de lansare este înclinat în jos.

4.4 Oprirea

- Treceți comutatorul de pe partea inferioară a lansatorului în poziția **OFF**.
- Când bateria se descarcă, lansatorul se oprește singur.

5. Încărcarea

Pentru a încărca bateria, conectați cablul USB la portul de încărcare al lansatorului.

- În timpul încărcării, indicatorul de încărcare luminează roșu.
- După încărcarea completă, indicatorul de încărcare luminează verde.

6. Manipularea în siguranță a bateriei

- Nu aruncați niciodată bateria în foc – poate exploda. De asemenea, o baterie deteriorată poate exploda.
- Nu dezasamblați și nu modificați bateria și nu o folosiți în niciun alt scop.
- Nu scurtcircuitați bateria. Un scurtcircuit accidental se poate produce atunci când un obiect metalic (de exemplu o monedă, o agrafă de birou sau un pix) atinge direct polul pozitiv (+) și polul negativ (−) ale bateriei.
- Scurtcircuitul deteriorează bateria sau lansatorul.
- Nu expuneți bateria la lichide și nici la șocuri mecanice puternice.

7. Date tehnice

Baterie	reîncărcabilă, încorporată, celule 18650, 11,1 V, 1500 mAh
Încărcare	USB-C
Distanța de lansare	3 m / 6 m / 9 m (±2 m)
Interval între lansări	5 s
Diametrul mingii	5 cm

Importator
Sunnysoft s.r.o.
Kovanecká 2390/1a
190 00, Praha 9 - Libeň
www.sunnysoft.ro

AUTOMATISCHE BALLWURFMASCHINE FÜR HUNDE

AFP Mini Ball Launcher



Bedienungsanleitung

Lesen Sie diese Anleitung vor der Verwendung des Produkts sorgfältig durch und bewahren Sie sie zum späteren Nachschlagen auf.

Inhalt

1 Einleitung **3**

2 Sicherheitshinweise **3**

3 Produktbeschreibung **4**

4 Bedienung **4**

4.1 Einschalten und Wurfweite wählen 4

4.2 Bälle werfen 5

4.3 Was die Wurfweite beeinflusst 5

4.4 Ausschalten 5

5 Aufladen **5**

6 Sicherer Umgang mit dem Akku **6**

7 Technische Daten **6**

1. Einleitung

Der AFP Mini Ball Launcher ist eine automatische Ballwurfmaschine für Hunde. Den eingelegten Ball wirft er selbstständig auf die gewählte Entfernung.

Hunde lieben das Apportieren, doch nicht immer bleibt Zeit zum Werfen. Mit der Ballwurfmaschine kann Ihr Hund sein Lieblingsspiel auch dann genießen, wenn Sie gerade keine Zeit zum Werfen haben.

2. Sicherheitshinweise

Achtung

Spielzeuge sind für das gemeinsame Spiel von Tier und Mensch gedacht. Beobachten Sie das Verhalten Ihres Hundes beim Spielen und prüfen Sie, ob das Spielzeug für ihn geeignet ist – einige Spielzeuge könnten für Ihr Tier unpassend sein. Nehmen Sie beschädigtes Spielzeug dem Hund weg und ersetzen Sie es. Dieses Spielzeug ist nur für Hunde bestimmt. Es ist kein Kinderspielzeug.

- Beaufsichtigen Sie Ihren Hund beim Spielen stets, auch wenn er mit der Ballwurfmaschine bereits allein spielen kann.
- Achten Sie darauf, dass der Hund nicht in das Ladekabel beißt.
- Entsorgen Sie beschädigte Bälle umgehend und bewahren Sie sie außerhalb der Reichweite des Hundes auf.
- Große Hunde brauchen unter Umständen länger, um sich an kleine Bälle zu gewöhnen; gewöhnen Sie sie geduldig daran. Vorsicht – ein großer Hund kann einen kleinen Ball verschlucken.
- Prüfen Sie vor jedem Spiel, ob das Wurfrohr sauber ist und ob keine Fremdkörper oder Verschmutzungen darin stecken.
- Prüfen Sie, ob die Ballwurfmaschine einwandfrei funktioniert, bevor Sie den Hund spielen lassen.
- Verwenden Sie nur Bälle mit einem Durchmesser von 5 cm, also in der Größe des mitgelieferten Balls. Wir empfehlen das Sechserpack AFP Super Bounce Tennis Ball, Artikel Nr. 3198.
- Verwenden Sie die Ballwurfmaschine nicht im Freien bei Regen und schützen Sie sie vor Feuchtigkeit.

3. Produktbeschreibung

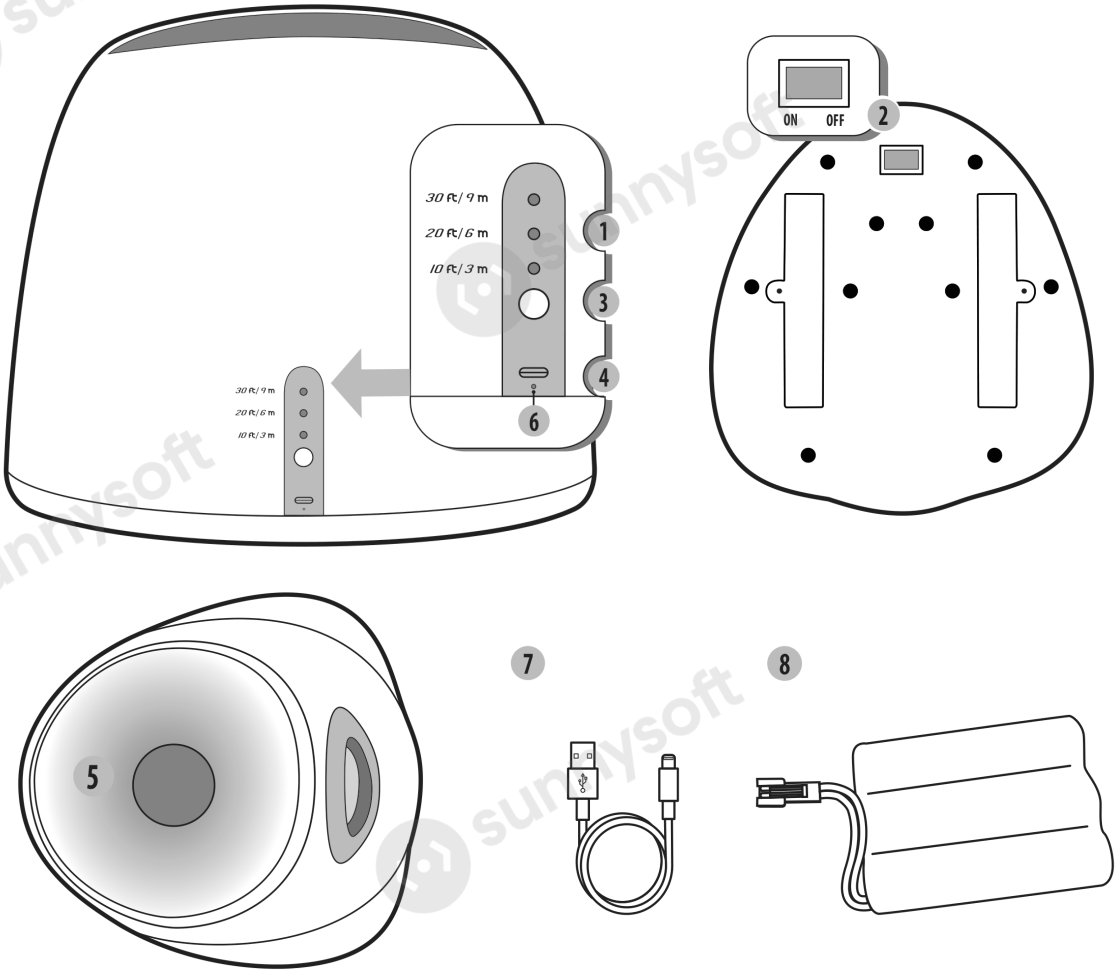

1 Anzeigen der Wurfweite.
2 Ein-/Ausschalter **ON** / **OFF** an der Unterseite.
3 Wahltaste für die Wurfweite.
4 USB-C-Ladeanschluss.
5 Ballschale.
6 Ladekontrollleuchte.
7 USB-C-Ladekabel.
8 Eingebauter wiederaufladbarer Akku.

4. Bedienung

4.1 Einschalten und Wurfweite wählen

1. Stellen Sie den Schalter an der Unterseite der Ballwurfmaschine auf **ON**. Die grüne Anzeige **10 ft / 3 m** leuchtet auf.
2. Drücken Sie leicht die Wahltaste für die Wurfweite, um zwischen den Wurfweiten 3 m, 6 m und 9 m zu wechseln. Die tatsächliche Weite kann um ±2 m abweichen.

4.2 Bälle werfen

1. Legen Sie einen Ball in die Schale. Die Ballwurfmaschine wirft ihn innerhalb von 5 Sekunden ab.
2. Warten Sie nach dem Abwurf 5 Sekunden, bevor Sie den nächsten Ball einlegen. Wiederholen Sie den Vorgang auf diese Weise.

Achtung

In der Schale darf immer nur ein Ball liegen. Die Ballwurfmaschine wirft alle 5 Sekunden einen Ball ab.

Hinweis

In der Öffnung der Ballbahn, etwa 1 cm unterhalb des Schalenbodens, befindet sich ein Infrarotsensor (zwei kleine Löcher). Er prüft alle 5 Sekunden, ob ein Ball vorhanden ist.

4.3 Was die Wurfweite beeinflusst

Die Wurfweite hängt vom Zustand des Balls und von der Lage der Ballwurfmaschine ab:

- Der Ball darf nicht durchnässt oder zu stark eingespeichelt sein.
- Auf der Oberfläche des Balls darf nicht zu viel Erde haften.
- Stellen Sie die Ballwurfmaschine möglichst waagerecht auf. Die Wurfweite wird vor allem dann beeinflusst, wenn die Wurföffnung nach unten geneigt ist.

4.4 Ausschalten

- Stellen Sie den Schalter an der Unterseite der Ballwurfmaschine auf **OFF**.
- Wenn der Akku leer ist, schaltet sich die Ballwurfmaschine von selbst aus.

5. Aufladen

Zum Aufladen des Akkus schließen Sie das USB-Kabel an den Ladeanschluss der Ballwurfmaschine an.

- Während des Ladens leuchtet die Ladekontrollleuchte rot.
- Nach vollständiger Ladung leuchtet die Ladekontrollleuchte grün.

6. Sicherer Umgang mit dem Akku

- Werfen Sie den Akku niemals ins Feuer – er kann explodieren. Auch ein beschädigter Akku kann explodieren.
- Der Akku darf nicht zerlegt, verändert oder für andere Zwecke verwendet werden.
- Schließen Sie den Akku nicht kurz. Ein versehentlicher Kurzschluss kann auftreten, wenn ein Metallgegenstand (z. B. eine Münze, eine Büroklammer oder ein Stift) in direkten Kontakt mit dem Pluspol (+) und dem Minuspol (–) des Akkus kommt.
- Ein Kurzschluss beschädigt den Akku oder die Ballwurfmaschine.
- Setzen Sie den Akku keinen Flüssigkeiten und keinen starken mechanischen Stößen aus.

7. Technische Daten

Akku	eingebaut, wiederaufladbar, Zellen 18650, 11,1 V, 1500 mAh
Aufladen	USB-C
Wurfweite	3 m / 6 m / 9 m (±2 m)
Abstand zwischen den Würfen	5 s
Balldurchmesser	5 cm



Importeur
Sunnysoft s.r.o.
Kovanecká 2390/1a
190 00, Praha 9 - Libeň
www.sunnysoft.cz

АВТОМАТИЧНА МАШИНА ЗА ИЗСТРЕЛВАНЕ НА ТОПКИ ЗА КУЧЕТА

AFP Mini Ball Launcher



Ръководство за употреба

Преди да използвате продукта, прочетете внимателно това ръководство и го запазете за бъдеща справка.

Съдържание

1 Увод **3**

2 Важни указания за безопасност **3**

3 Описание на продукта **4**

4 Употреба **5**

4.1 Включване и избор на разстояние 5

4.2 Изстрелване на топки 5

4.3 Какво влияе на разстоянието на изстрелване 5

4.4 Изключване 5

5 Зареждане **6**

6 Безопасно боравене с батерията **6**

7 Технически данни **6**

1. Увод

AFP Mini Ball Launcher е автоматична машина за изстрелване на топки за кучета. Поставената топка се изстрелва автоматично на избраното разстояние.

Кучетата обожават да носят топка, но не винаги има време за хвърляне. С машината вашето куче може да се наслаждава на любимата си игра и тогава, когато точно нямате време да хвърляте.

2. Важни указания за безопасност

Внимание

Играчките са предназначени за общо забавление на вас и вашето куче. Наблюдавайте как кучето се държи с играчката и дали тя е подходяща за него – някои играчки може да не са подходящи за вашето животно. Вземете повредената играчка от кучето и я заменете с нова. Тази играчка е предназначена само за кучета. Не е играчка за деца.

- По време на игра винаги наблюдавайте кучето, дори ако вече умее да играе с машината само.
- Не позволявайте на кучето да хапе зарядния кабел.
- Незабавно извадете от употреба повредените топки и ги съхранявайте извън обсега на кучето.
- Големите кучета може да свикват по-дълго с малките топки; учете ги на играта търпеливо. Внимание – голямо куче може да глътне малка топка.
- Преди всяка игра проверявайте дали тръбата за изстрелване е чиста и дали в нея не са заседнали чужди предмети или замърсявания.
- Преди да оставите кучето да играе, проверете дали машината работи правилно.
- Използвайте само топки с диаметър 5 cm, тоест със същия размер като топката, доставена с продукта. Препоръчваме комплекта от шест топки AFP Super Bounce Tennis Ball, артикул № 3198.
- Не използвайте машината навън при дъжд и я пазете от влага.

3. Описание на продукта

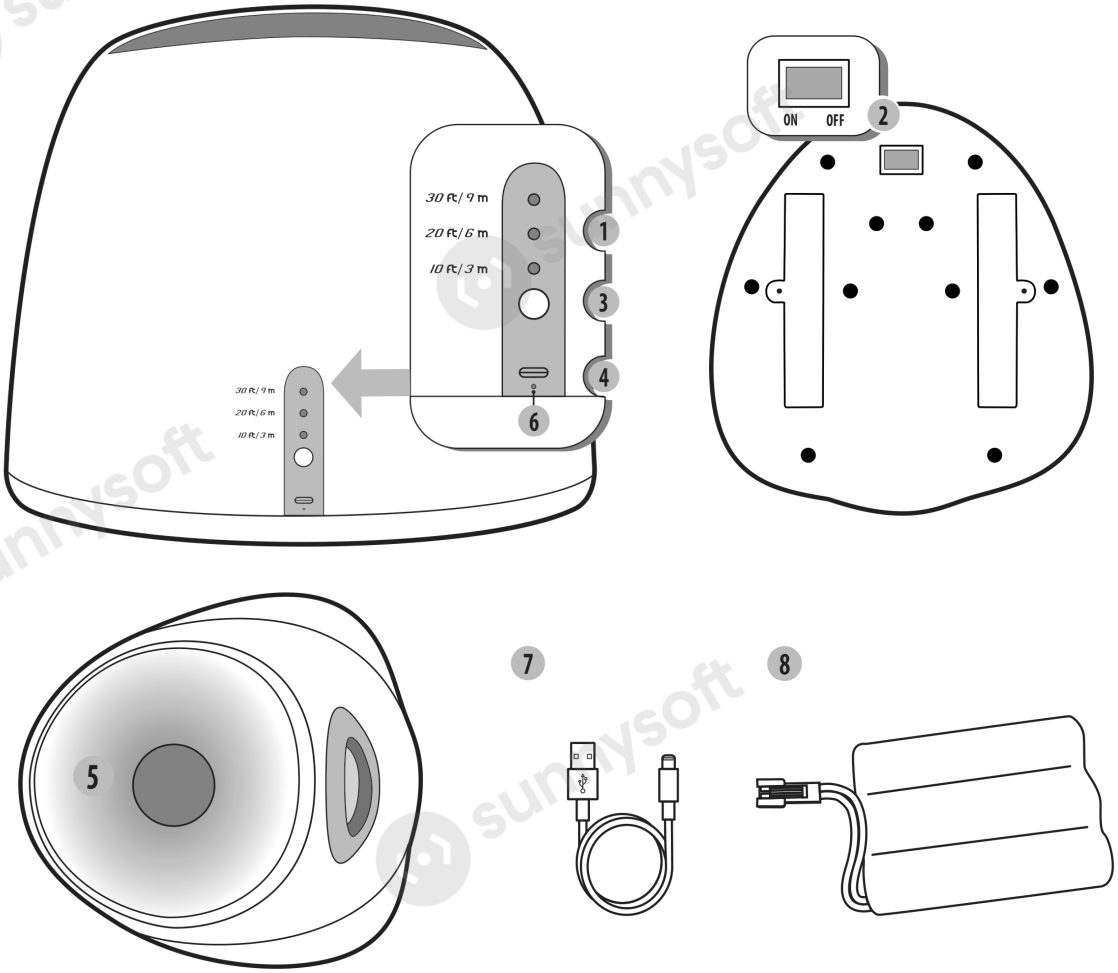

1 Индикатори за разстоянието на изстрелване.
2 Превключвател **ON** / **OFF** от долната страна.
3 Бутон за избор на разстоянието на изстрелване.
4 Порт за зареждане USB-C.
5 Купа за топки.
6 Индикатор за зареждане.
7 Кабел за зареждане USB-C.
8 Вградена акумулаторна батерия.

4. Употреба

4.1 Включване и избор на разстояние

1. Преместете превключвателя от долната страна на машината в положение **ON**. Светва зеленият индикатор **10 ft / 3 m**.
2. С леко натискане на бутона за избор на разстояние превключвайте разстоянието на изстрелване: 3 m, 6 m и 9 m. Действителното разстояние може да се различава с ±2 m.

4.2 Изстрелване на топки

1. Поставете една топка в купата. Машината я изстрелва до 5 секунди.
2. След изстрелването изчакайте 5 секунди и едва тогава поставете следващата топка. Повтаряйте по същия начин.

Внимание

В купата трябва винаги да има само една топка. Машината изстрелва по една топка на всеки 5 секунди.

Забележка

В отвора на канала за топката, на около 1 cm под дъното на купата, има инфрачервен сензор (два малки отвора). Той проверява за наличие на топка на всеки 5 секунди.

4.3 Какво влияе на разстоянието на изстрелване

Разстоянието на изстрелване зависи от състоянието на топката и от положението на машината:

- Топката не трябва да е подгизнала или прекалено олигавена.
- По повърхността на топката не трябва да има твърде много пръст.
- Поставете машината възможно най-хоризонтално. Разстоянието на изстрелване се влияе най-вече, когато отворът за изстрелване е наклонен надолу.

4.4 Изключване

- Преместете превключвателя от долната страна на машината в положение **OFF**.
- Когато батерията се изтощи, машината се изключва сама.

5. Зареждане

За да заредите батерията, свържете USB кабела към порта за зареждане на машината.

- По време на зареждане индикаторът за зареждане свети в червено.
- След пълно зареждане индикаторът за зареждане свети в зелено.

6. Безопасно боравене с батерията

- Никога не хвърляйте батерията в огън – може да избухне. Повредена батерия също може да избухне.
- Не разглобявайте и не променяйте батерията и не я използвайте за никаква друга цел.
- Не свързвайте батерията накъсо. Случайно късо съединение може да възникне, когато метален предмет (например монета, кламер или химикалка) се допре директно до положителния (+) и отрицателния (–) полюс на батерията.
- Късото съединение повреждa батерията или машината.
- Не излагайте батерията на течности или на силни механични удари.

7. Технически данни

Батерия	вградена акумулаторна, клетки 18650, 11,1 V, 1500 mAh
Зареждане	USB-C
Разстояние на изстрелване	3 m / 6 m / 9 m (±2 m)
Интервал между изстрелванията	5 s
Диаметър на топката	5 cm

Вносител
Sunnysoft s.r.o.
Kovanecká 2390/1a
190 00, Praha 9 - Libeň
www.sunnysoft.bg

AUTOMATYCZNA WYRZUTNIA PIŁEK DLA PSÓW

AFP Mini Ball Launcher



Instrukcja obsługi

Przed użyciem produktu uważnie przeczytaj tę instrukcję i zachowaj ją na przyszłość.

Spis treści

1 Wstęp **3**

2 Zasady bezpieczeństwa **3**

3 Opis produktu **4**

4 Użytkowanie **4**

4.1 Włączanie i wybór odległości 4

4.2 Wyrzucanie piłek 5

4.3 Co wpływa na odległość rzutu 5

4.4 Wyłączanie 5

5 Ładowanie **5**

6 Bezpieczne obchodzenie się z akumulatorem **6**

7 Dane techniczne **6**

1. Wstęp

AFP Mini Ball Launcher to automatyczna wyrzutnia piłek dla psów. Włożoną piłkę sama wyrzuca na wybraną odległość.

Psy uwielbiają aportować, ale nie zawsze jest czas, żeby im rzucać. Dzięki wyrzutni twój pies może cieszyć się ulubioną zabawą także wtedy, gdy akurat nie masz czasu na rzucanie.

2. Zasady bezpieczeństwa

Uwaga

Zabawki są przeznaczone do wspólnej zabawy twojej i twojego psa. Obserwuj, jak pies zachowuje się z zabawką i czy jest ona dla niego odpowiednia – niektóre zabawki mogą nie być odpowiednie dla twojego zwierzęcia. Uszkodzoną zabawkę zabierz psu i wymień na nową. Ta zabawka jest przeznaczona wyłącznie dla psów. To nie jest zabawka dla dzieci.

- Podczas zabawy zawsze miej psa pod nadzorem, nawet jeśli potrafi już bawić się wyrzutnią sam.
- Nie pozwalaj psu gryźć kabla ładującego.
- Uszkodzone piłki natychmiast wycofaj z użycia i przechowuj poza zasięgiem psa.
- Duże psy mogą dłużej przyzwyczajać się do małych piłek; ucz je zabawy cierpliwie. Uwaga – duży pies może połknąć małą piłkę.
- Przed każdą zabawą sprawdź, czy tuba wyrzutowa jest czysta i czy nie utknęły w niej obce przedmioty lub zanieczyszczenia.
- Zanim pozwolisz psu się bawić, sprawdź, czy wyrzutnia działa prawidłowo.
- Używaj wyłącznie piłek o średnicy 5 cm, czyli takich samych jak piłka dołączona do produktu. Polecamy zestaw sześciu piłek AFP Super Bounce Tennis Ball, pozycja nr 3198.
- Nie używaj wyrzutni na zewnątrz podczas deszczu i chroń ją przed wilgocią.

3. Opis produktu

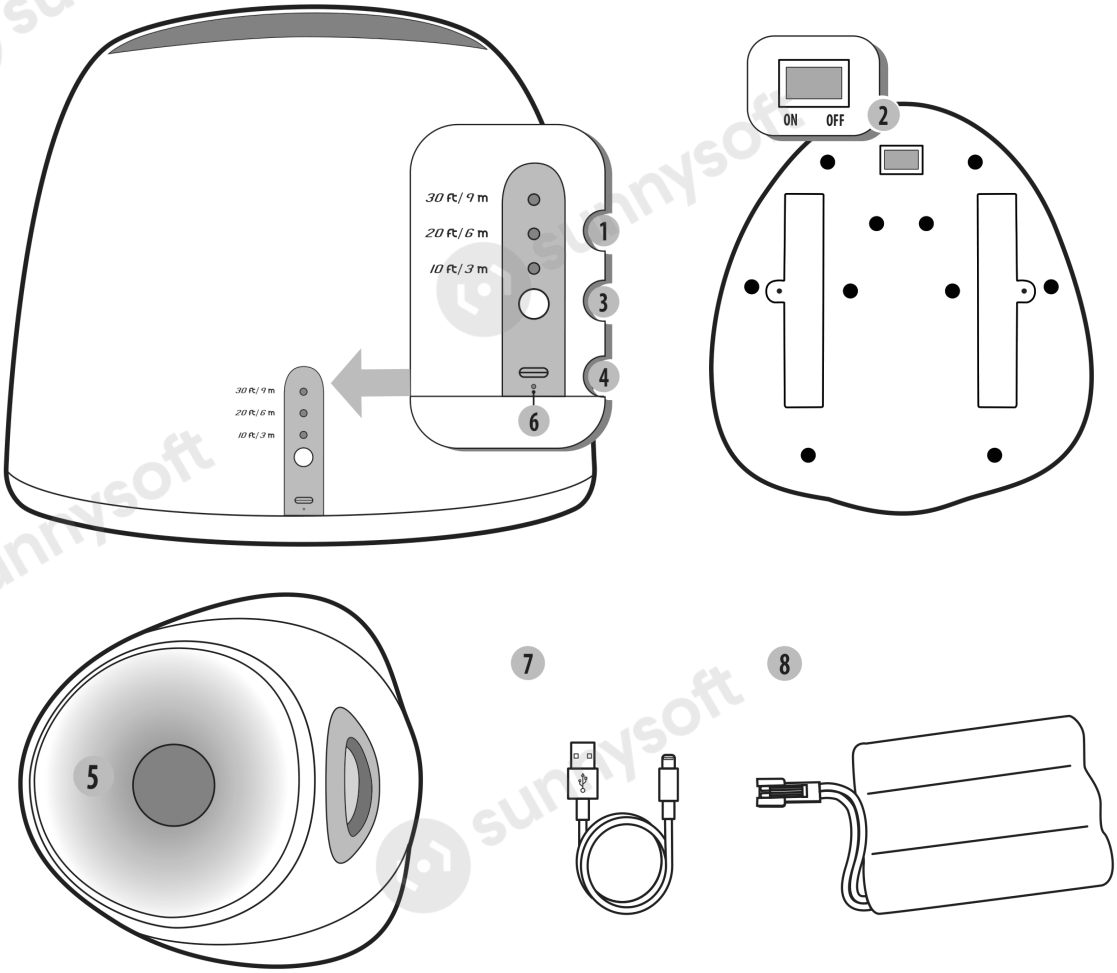

1 Kontrolki odległości rzutu.
2 Wyłącznik **ON** / **OFF** na spodzie.
3 Przycisk wyboru odległości rzutu.
4 Port ładowania USB-C.
5 Miska na piłki.
6 Kontrolka ładowania.
7 Kabel ładujący USB-C.
8 Wbudowany akumulator.

4. Użytkowanie

4.1 Włączanie i wybór odległości

1. Przestaw wyłącznik na spodzie wyrzutni w położenie **ON**. Zaświeci się zielona kontrolka **10 ft / 3 m**.
2. Lekko naciskając przycisk wyboru odległości, przełączaj odległość rzutu: 3 m, 6 m i 9 m. Rzeczywista odległość może się różnić o ±2 m.

4.2 Wyrzucanie piłek

1. Włóż do miski jedną piłkę. Wyrzutnia wyrzuci ją w ciągu 5 sekund.
2. Po wyrzucie odczekaj 5 sekund i dopiero wtedy włóż kolejną piłkę. Postępuj tak za każdym razem.

Uwaga

W misce może znajdować się zawsze tylko jedna piłka. Wyrzutnia wyrzuca jedną piłkę co 5 sekund.

Wskazówka

W wylocie toru piłki, około 1 cm poniżej dna miski, znajduje się czujnik podczerwieni (dwa małe otwory). Obecność piłki sprawdza co 5 sekund.

4.3 Co wpływa na odległość rzutu

Na odległość rzutu wpływa stan piłki oraz ustawienie wyrzutni:

- Piłka nie może być przemoczona ani zbyt mocno zaśliniona.
- Na powierzchni piłki nie może być zbyt dużo ziemi.
- Ustaw wyrzutnię możliwie poziomo. Na odległość rzutu wpływa przede wszystkim pochylenie otworu wyrzutowego w dół.

4.4 Wyłączanie

- Przestaw wyłącznik na spodzie wyrzutni w położenie **OFF**.
- Gdy akumulator się rozładuje, wyrzutnia wyłączy się sama.

5. Ładowanie

Aby naładować akumulator, podłącz kabel USB do portu ładowania wyrzutni.

- Podczas ładowania kontrolka ładowania świeci na czerwono.
- Po pełnym naładowaniu kontrolka ładowania świeci na zielono.

6. Bezpieczne obchodzenie się z akumulatorem

- Nigdy nie wrzucaj akumulatora do ognia – może wybuchnąć. Wybuchnąć może także uszkodzony akumulator.
- Nie rozbieraj ani nie modyfikuj akumulatora i nie używaj go do żadnych innych celów.
- Nie zwieraj akumulatora. Do przypadkowego zwarcia może dojść, gdy metalowy przedmiot (na przykład moneta, spinacz biurowy lub długopis) bezpośrednio dotknie bieguna dodatniego (+) i ujemnego (–) akumulatora.
- Zwarcie uszkodzi akumulator lub wyrzutnię.
- Nie narażaj akumulatora na kontakt z cieczami ani na silne uderzenia mechaniczne.

7. Dane techniczne

Akumulator	wbudowany, ogniwa 18650, 11,1 V, 1500 mAh
Ładowanie	USB-C
Odległość rzutu	3 m / 6 m / 9 m (±2 m)
Odstęp między rzutami	5 s
Średnica piłki	5 cm



Importer
Sunnysoft s.r.o.
Kovanecká 2390/1a
190 00, Praha 9 - Libeň
www.sunnysoft.pl

SAMODEJNI METALEC ŽOGIC ZA PSE
AFP Mini Ball Launcher



Navodila za uporabo

Pred uporabo izdelka skrbno preberite ta navodila in jih shranite za poznejšo uporabo.

Vsebina

1 Uvod **3**

2 Pomembna varnostna navodila **3**

3 Opis izdelka **4**

4 Uporaba **4**

4.1 Vklop in izbira razdalje 4

4.2 Metanje žogic 5

4.3 Kaj vpliva na razdaljo meta 5

4.4 Izklop 5

5 Polnjenje **5**

6 Varno ravnanje z baterijo **6**

7 Tehnični podatki **6**

1. Uvod

AFP Mini Ball Launcher je samodejni metalec žogic za pse. Vstavljeno žogico sam izstreli na izbrano razdaljo.

Psi obožujejo prinašanje žogice, vendar ni vedno časa za metanje. Z metalcem lahko vaš pes uživa v svoji najljubši igri tudi takrat, ko za metanje ravno nimate časa.

2. Pomembna varnostna navodila

Opozorilo

Igrače so namenjene skupni zabavi vas in vašega psa. Opazujte, kako se pes z igračo vede in ali je zanj primerna – nekatere igrače za vašo žival morda niso primerne. Poškodovano igračo psu vzemite in jo nadomestite z novo. Ta igrača je namenjena samo psom. Ni igrača za otroke.

- Med igro imejte psa vedno pod nadzorom, tudi če se z metalcem že zna igrati sam.
- Psu ne dovolite gristi polnilnega kabla.
- Poškodovane žogice takoj izločite in jih shranite zunaj dosega psa.
- Veliki psi se lahko na majhne žogice privajajo dlje; igre jih učite potrpežljivo. Pozor – velik pes lahko majhno žogico pogoltne.
- Pred vsako igro preverite, ali je izstrelna cev čista in ali se vanjo niso zagozdili tujki ali umazanija.
- Preden pustite psa, da se igra, preizkusite, ali metalec deluje pravilno.
- Uporabljajte samo žogice s premerom 5 cm, torej enako velike kot žogica, priložena izdelku. Priporočamo komplet šestih žogic AFP Super Bounce Tennis Ball, artikel št. 3198.
- Metalca ne uporabljajte zunaj v dežju in ga zaščitite pred vlago.

3. Opis izdelka

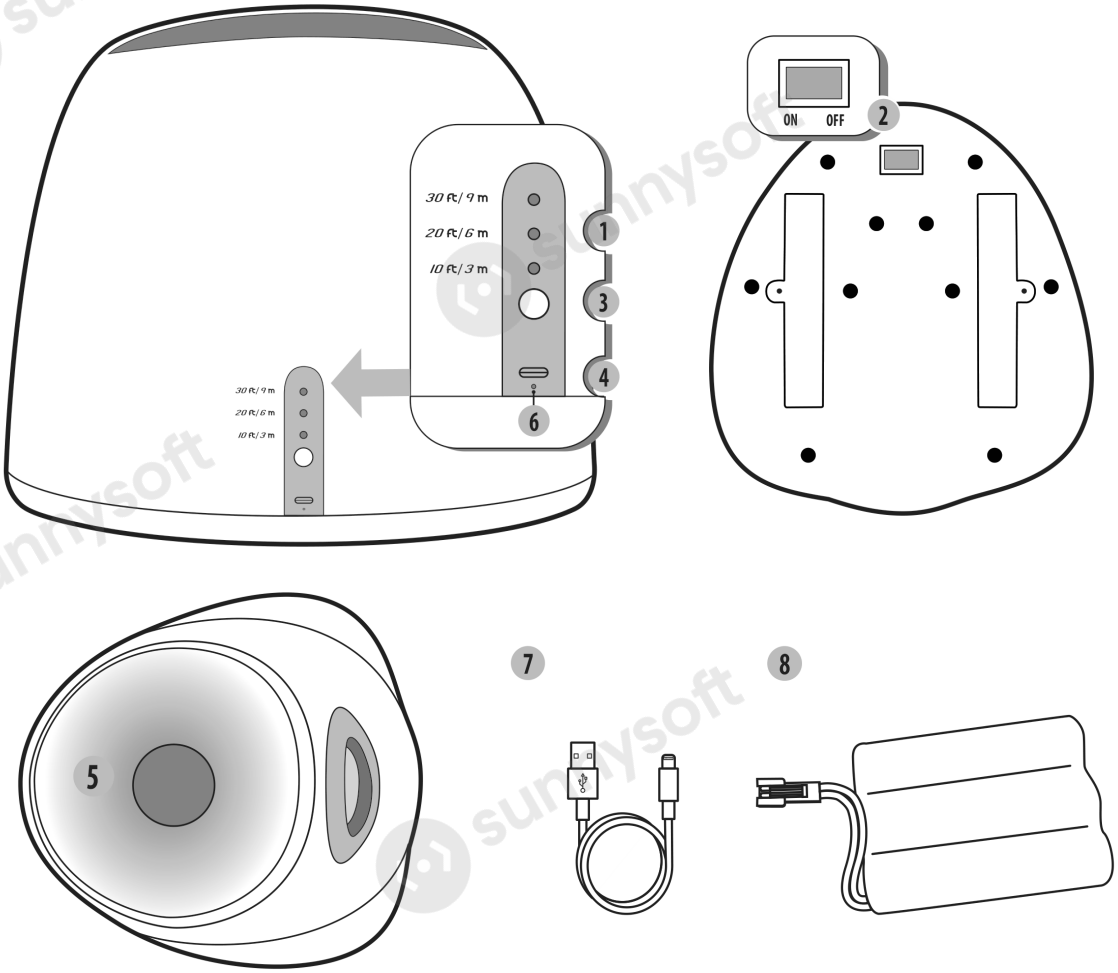

1 Lučke razdalje meta.
2 Stikalo **ON** / **OFF** na spodnji strani.
3 Gumb za izbiro razdalje meta.
4 Polnilni priključek USB-C.
5 Posoda za žogice.
6 Lučka polnjenja.
7 Polnilni kabel USB-C.
8 Vgrajena polnilna baterija.

4. Uporaba

4.1 Vklop in izbira razdalje

1. Stikalo na spodnji strani metalca preklopite v položaj **ON**. Zasveti zelena lučka **10 ft / 3 m**.
2. Z rahlim pritiskom na gumb za izbiro razdalje preklapljajte razdaljo meta: 3 m, 6 m in 9 m. Dejanska razdalja lahko odstopa za ±2 m.

4.2 Metanje žogic

1. V posodo vstavite eno žogico. Metalec jo izstreli v 5 sekundah.
2. Po izstrelitvi počakajte 5 sekund in šele nato vstavite naslednjo žogico. Tako ponavljajte postopek.

Opozorilo

V posodi sme biti vedno samo ena žogica. Metalec izstreli eno žogico vsakih 5 sekund.

Opomba

V ustju poti žogice, približno 1 cm pod dnom posode, je infrardeči senzor (dve majhni odprtini). Prisotnost žogice preverja vsakih 5 sekund.

4.3 Kaj vpliva na razdaljo meta

Na razdaljo meta vplivata stanje žogice in položaj metalca:

- Žogica ne sme biti premočena ali preveč slinasta.
- Na površini žogice ne sme biti preveč zemlje.
- Metalec postavite čim bolj vodoravno. Na razdaljo meta vpliva predvsem to, če je izstrelna odprtina nagnjena navzdol.

4.4 Izklop

- Stikalo na spodnji strani metalca preklopite v položaj **OFF**.
- Ko se baterija izprazni, se metalec izklopi sam.

5. Polnjenje

Baterijo napolnite tako, da na polnilni priključek metalca priključite kabel USB.

- Med polnjenjem lučka polnjenja sveti rdeče.
- Ko je baterija povsem napolnjena, lučka polnjenja sveti zeleno.

6. Varno ravnanje z baterijo

- Baterije nikoli ne mečite v ogenj – lahko eksplodira. Eksplodira lahko tudi poškodovana baterija.
- Baterije ne razstavljajte, ne spreminjajte in je ne uporabljajte za noben drug namen.
- Baterije ne zvežite v kratek stik. Do nenamernega kratkega stika lahko pride, če se kovinski predmet (na primer kovanec, pisarniška sponka ali pisalo) neposredno dotakne pozitivnega (+) in negativnega (–) pola baterije.
- Kratek stik poškoduje baterijo ali metalec.
- Baterije ne izpostavljajte tekočinam ali močnim mehanskim udarcem.

7. Tehnični podatki

Baterija	vgrajena polnilna, celice 18650, 11,1 V, 1500 mAh
Polnjenje	USB-C
Razdalja meta	3 m / 6 m / 9 m (±2 m)
Interval med meti	5 s
Premer žogice	5 cm

Uvoznik
Sunnysoft s.r.o.
Kovanecká 2390/1a
190 00, Praha 9 - Libeň
www.sunnysoft.si

AUTOMATIC BALL LAUNCHER FOR DOGS
AFP Mini Ball Launcher



User Manual

Read this manual carefully before using the product and keep it for future reference.

Contents

1 Introduction **3**

2 Safety Instructions **3**

3 Product Overview **4**

4 How to Use **4**

4.1 Turning On and Selecting the Distance 4

4.2 Launching Balls 5

4.3 What Affects the Launch Distance 5

4.4 Turning Off 5

5 Charging **5**

6 Battery Safety **6**

7 Technical Specifications **6**

1. Introduction

The AFP Mini Ball Launcher is an automatic ball launcher for dogs. It launches the inserted ball to the selected distance on its own.

Dogs love to play fetch, but sometimes life gets busy and there is no time to throw. With the launcher, your dog can enjoy its favourite game even when you have no time to throw the ball.

2. Safety Instructions

Warning

Toys are meant for you and your dog to enjoy together. Observe your dog's behaviour with the toy to see whether it is suitable – some toys may be inappropriate for your pet. Remove and replace the toy if it becomes damaged. This toy is intended for dogs only. It is not a children's toy.

- Always supervise your dog while it plays, even if it can already play with the launcher alone.
- Do not let the dog bite the charging cable.
- Discard damaged balls immediately and keep them out of the dog's reach.
- Large dogs may need more time to get used to small balls; train them patiently. Caution – a large dog may swallow a small ball.
- Before each play session, check that the launch tube is clean and that no objects or dirt are stuck in it.
- Before letting the dog play, check that the launcher works properly.
- Use only balls with a diameter of 5 cm, the same size as the ball included with the product. We recommend the AFP Super Bounce Tennis Ball six-pack, item no. 3198.
- Do not use the launcher outdoors in the rain and protect it from moisture.

3. Product Overview

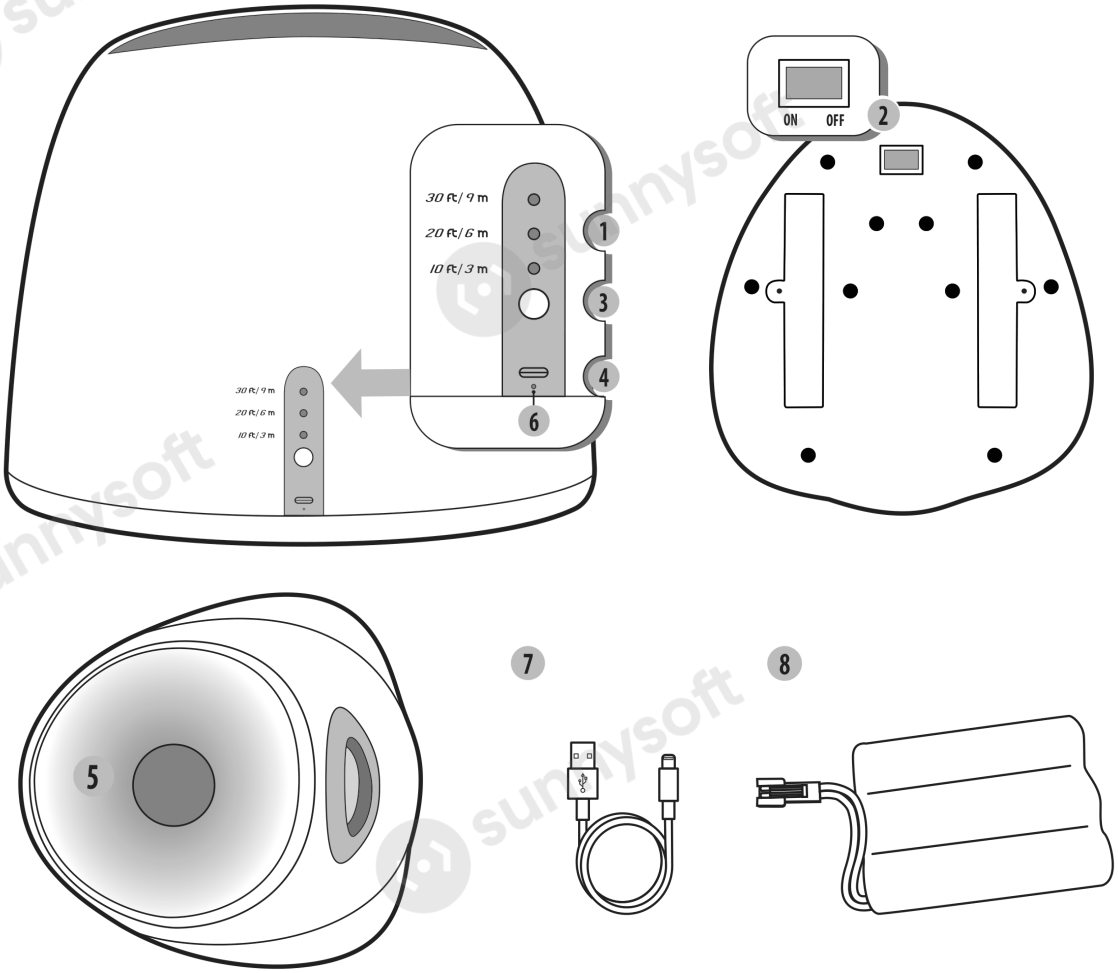

1 Launch distance indicators.
2 **ON** / **OFF** power switch on the bottom.
3 Launch distance selection button.
4 USB-C charging port.
5 Ball bowl.
6 Charging indicator.
7 USB-C charging cable.
8 Built-in rechargeable battery.

4. How to Use

4.1 Turning On and Selecting the Distance

1. Set the switch on the bottom of the launcher to **ON**. The green **10 ft / 3 m** indicator lights up.
2. Lightly press the launch distance selection button to cycle through the launch distances: 3 m, 6 m and 9 m. The actual distance may vary by ±2 m.

4.2 Launching Balls

1. Place one ball in the bowl. The launcher launches it within 5 seconds.
2. After the launch, wait 5 seconds before placing the next ball. Repeat the cycle in the same way.

Warning

Only one ball may be in the bowl at a time. The launcher launches one ball every 5 seconds.

Note

An infrared sensor (two small holes) is located in the mouth of the ball channel, about 1 cm below the bottom of the bowl. It checks for a ball every 5 seconds.

4.3 What Affects the Launch Distance

The launch distance is affected by the condition of the ball and the position of the launcher:

- The ball must not be soaked or covered with too much saliva.
- The surface of the ball must not be covered with too much soil.
- Place the launcher as level as possible. The launch distance is affected mainly when the launch port is tilted downward.

4.4 Turning Off

- Set the switch on the bottom of the launcher to **OFF**.
- When the battery runs out, the launcher turns off automatically.

5. Charging

To charge the battery, connect the USB cable to the charging port of the launcher.

- While charging, the charging indicator lights red.
- When fully charged, the charging indicator lights green.

6. Battery Safety

- Never throw the battery into fire – it may explode. A damaged battery may also explode.
- Do not disassemble or modify the battery, or use it for any other purpose.
- Do not short-circuit the battery. An accidental short circuit may occur if a metal object (such as a coin, paper clip or pen) comes into direct contact with the positive (+) and negative (–) terminals of the battery.
- A short circuit will damage the battery or the launcher.
- Do not expose the battery to liquids or subject it to strong mechanical impact.

7. Technical Specifications

Battery	built-in rechargeable, 18650 cells, 11.1 V, 1500 mAh
Charging	USB-C
Launch distance	3 m / 6 m / 9 m (±2 m)
Interval between launches	5 s
Ball diameter	5 cm

Importer
Sunnysoft s.r.o.
Kovanecká 2390/1a
190 00, Praha 9 - Libeň
www.sunnysoft.cz